Инструкции

Вие сте в една супер забавна реалност, където този забавен хипопотам ще прави сапунени балони. Използвайте хващача за балони и ги гонете, а когато хванете балон, уредът ще издава звуци и ще сменя цветовете си.

Поставяне на батерии

За да започне това фантастично приключение, първото нещо, което трябва да направите е да поставите батерии в хипопотамчето. Ще му е трудно да прави балончета без батерии. Вижте диаграмата как да стане това. Помолете възрастен за помощ.

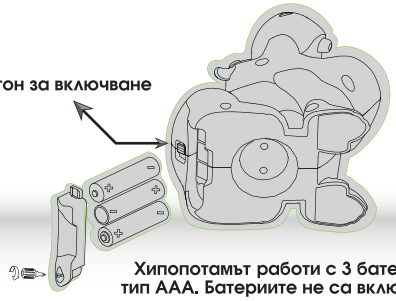

След като поставите батериите, идва ред на хващача за батерии. Следвайте диаграмата и поставете батерии. Помолете същия възрастен за помощ (или друг, ако не сте доволни от помощта му).

Сега махнете капачката на контейнера с течност за балони. Това е мястото, на което хипопотамчето стои. Премахнете защитната лепенка и свържете за веселото хипопотамче. Пъхнете и малките тубички. Накрая завийте контейнерчето за хипопотама.

Съвет: Когато се изхаби течността, може да напълните отново с обикновена течност за балончета, купена от магазина.

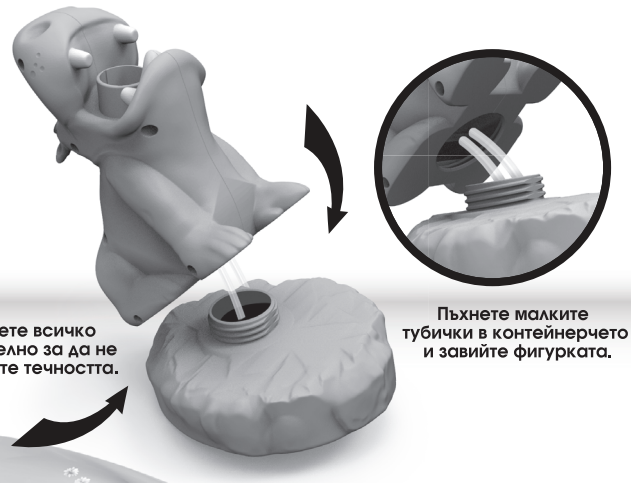

Вече може да започвате игра.

Хващане на балончета

Препоръчваме да поставите хипопотамчето на по-високо място, така че многото балони да не падат веднага на земята, и да можете да хванете повече от тях.

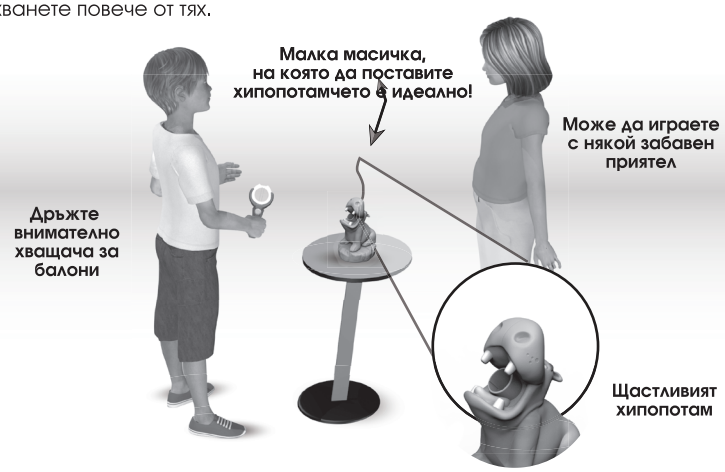

Сега вече може да включите бутона на позиция ON и да започнете игра. Може би ще отнеме около минута преди хипопотамчето да започне да издухва балони. Когато започнат да излизат, балоните ще бъдат много!
Включете хващача.

Хващачът на балони

Разгледайте добре картинката.

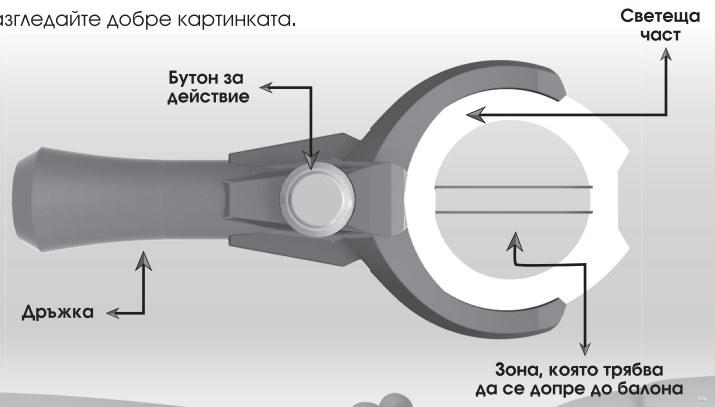

Не спирайте да натискате бутона за действие, докато не чуете весел звук. Това е знак, че може да запонете да хващате балоните.

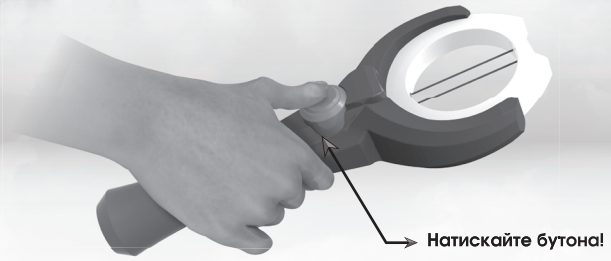

За да хващате плъзгащите се балони разучете снимките!

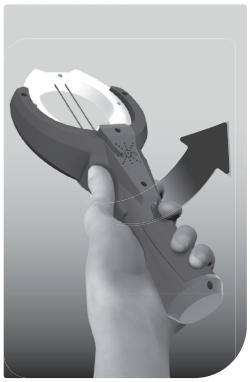

За да хванете балона, наклонете китката си така, че все едно ще поставите балона в лъжица.

Дръжте хващача и го доближете до балона.

Сега започнете да се движите около хипопотама и да събирате балони и да наблюдавате как хващача свети в различни цветове, докато ги хващате.

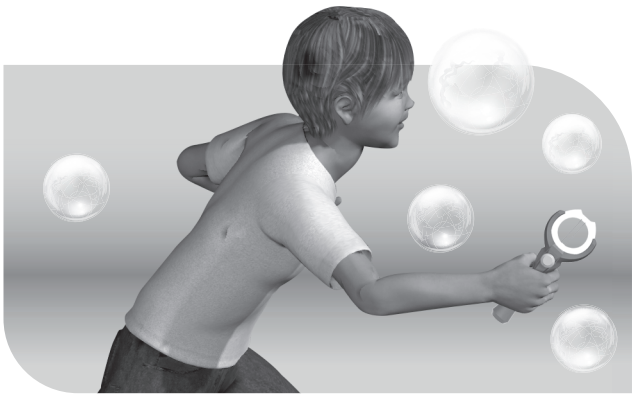

От време на време хващачът ще издава алармиращ звук, за да покаже, че контактната с балони зона е наситена със сапун. Не се тревожете, почистете със суха кърпа и продължете играта.

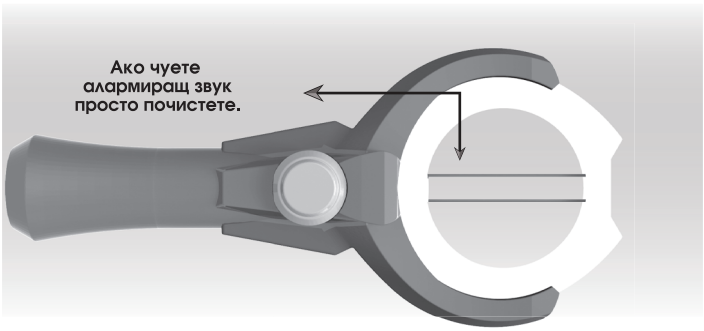

Опитайте да хванете колкото може повече балони, докато не чуете забавна мелодия, която индикира края на рунда.

Цветове на хващача на балони

Всеки път като хванете балон (не забравяйте да следвате техниката за хващане, която ние показахме!) ще чувате звук, показващ че балонът е хванат.
Хващачът на балони ще сменя цвета си за да показва колко добре се справяте с хващането на балони. Ще чуете няколко "поп" звуци, показващи, че балоните са хванати. Направили сме диаграма, която показва цветовете и нивата, които сте достигнали при хващане на балоните.

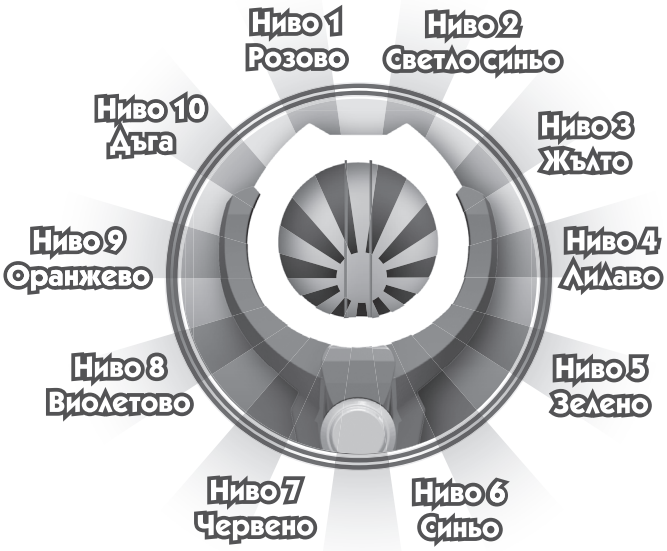

След това е ред на следващия играч. Играчът, който е хванал най-много балони е победител в тази странна игра на хващане на балони, издухани от хипопотам! Хващачът ще се изключи след продължително неизползване.

Информация за батериите:
- Зареждане на презареждащи се батерии да се осъществява само от възрастни.
- Използвайте само алкални батерии тип AAA.
- Не смесвайте стари и нови батерии, обикновени с презареждащи се и алкални батерии.
- Уверете се, че поставяте батериите коректно.
- Винаги премахвайте изтощените батерии от играчката.
- Изхвърляйте изтощените батерии на обозначените за това места.
- Не се опитвайте да зареждате обикновени батерии.
- Премахнете презареждащите се батерии от играчката преди да да ги зареди.
- Не предизвиквайте късо съединение.
- Премахнете батериите от играчката, преди да я приберете за съхранение за дълго време.

0-3

ВНИМАНИЕ! Не е подходящо за деца под 36 месеца. Съдържа дребни части, опасност от задавяне!
ПРЕДУПРЕЖДЕНИЕ! Тази играчка има светещи ефекти, които могат да предизвикат епилепсия при по-чувствителни хора!

Fotorama (Hong Kong) Limited
Room 07, 10/F., Peninsula Centre,
67 Mody Road, Tsimshatsui East
Hong Kong
Произведено в Китай

Моля, запазете за бъдещи справки.
Съдържа важна информация.

Артикул: Хълцащият хипо
Арт. номер : 1179
Възраст: за деца над 4 години

За безопасност при игра, моля премахнете всички етикети, захващащи корди и ластици преди да дадете на детето. Етикетите, опаковките и захващащите елементи не са част от играчката.

Изисква са наблюдение от възрастен по време на игра!
Цветовете може да се различават от показаните на илюстрациите.

Вносител:
Комсед АД, ул.Тодор Каблешков 76, 1404 София, България,
www.comsed.net

ВЪЗРАСТ 4+ | ИГРАЧИ 2+
ДЕЦА

1179-HK-2021A